VISTE MACCHINA SCALA (1:7.5)

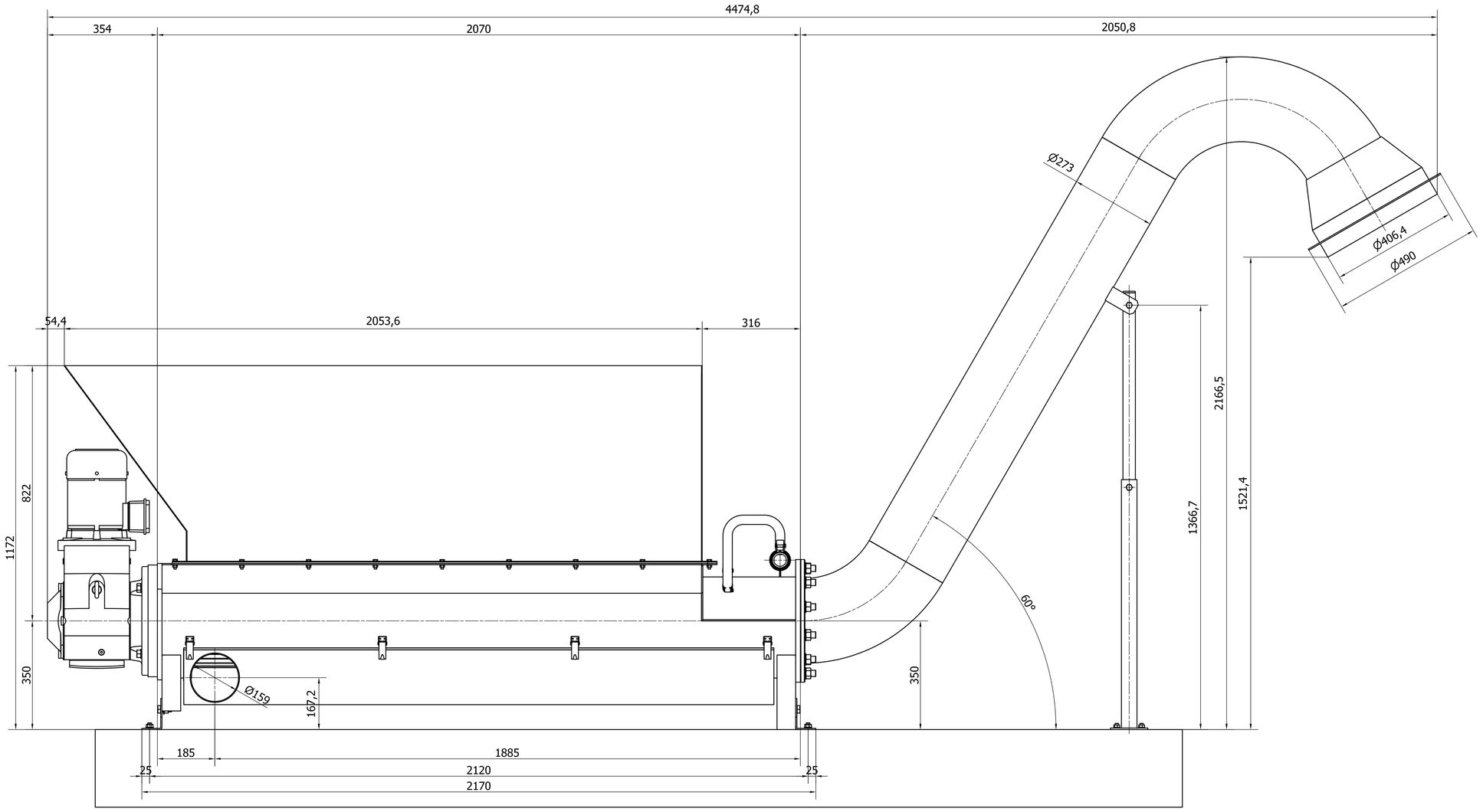

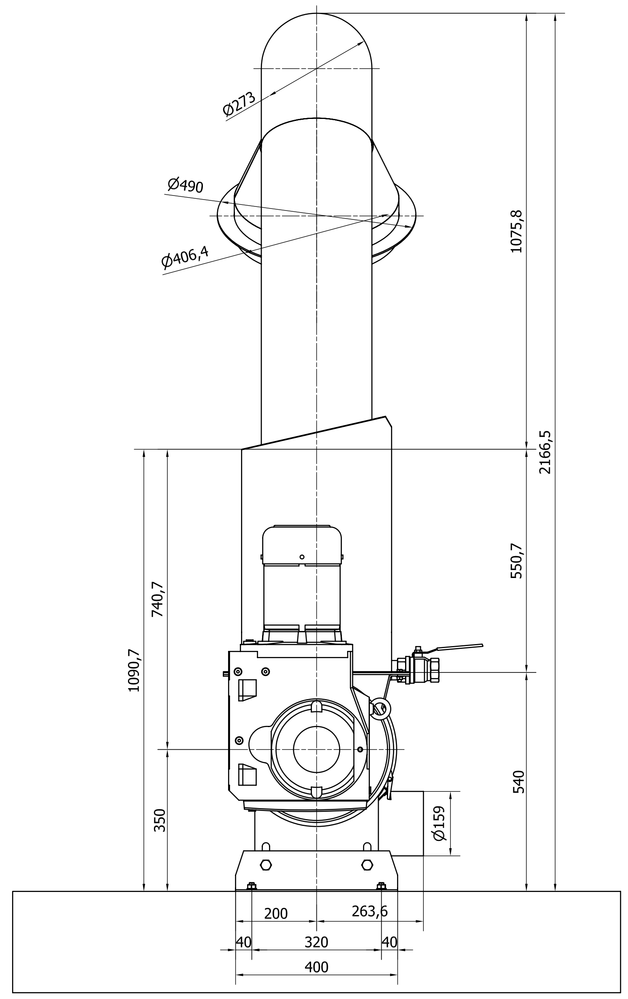

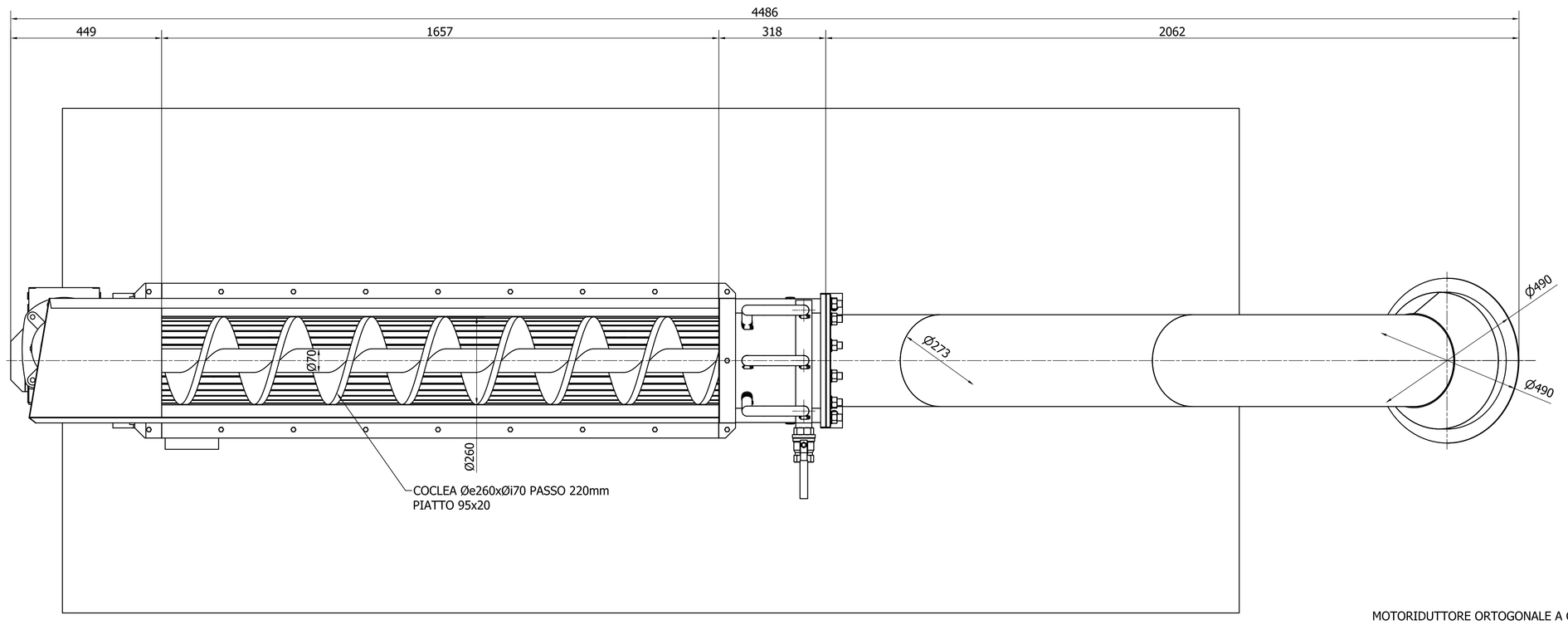

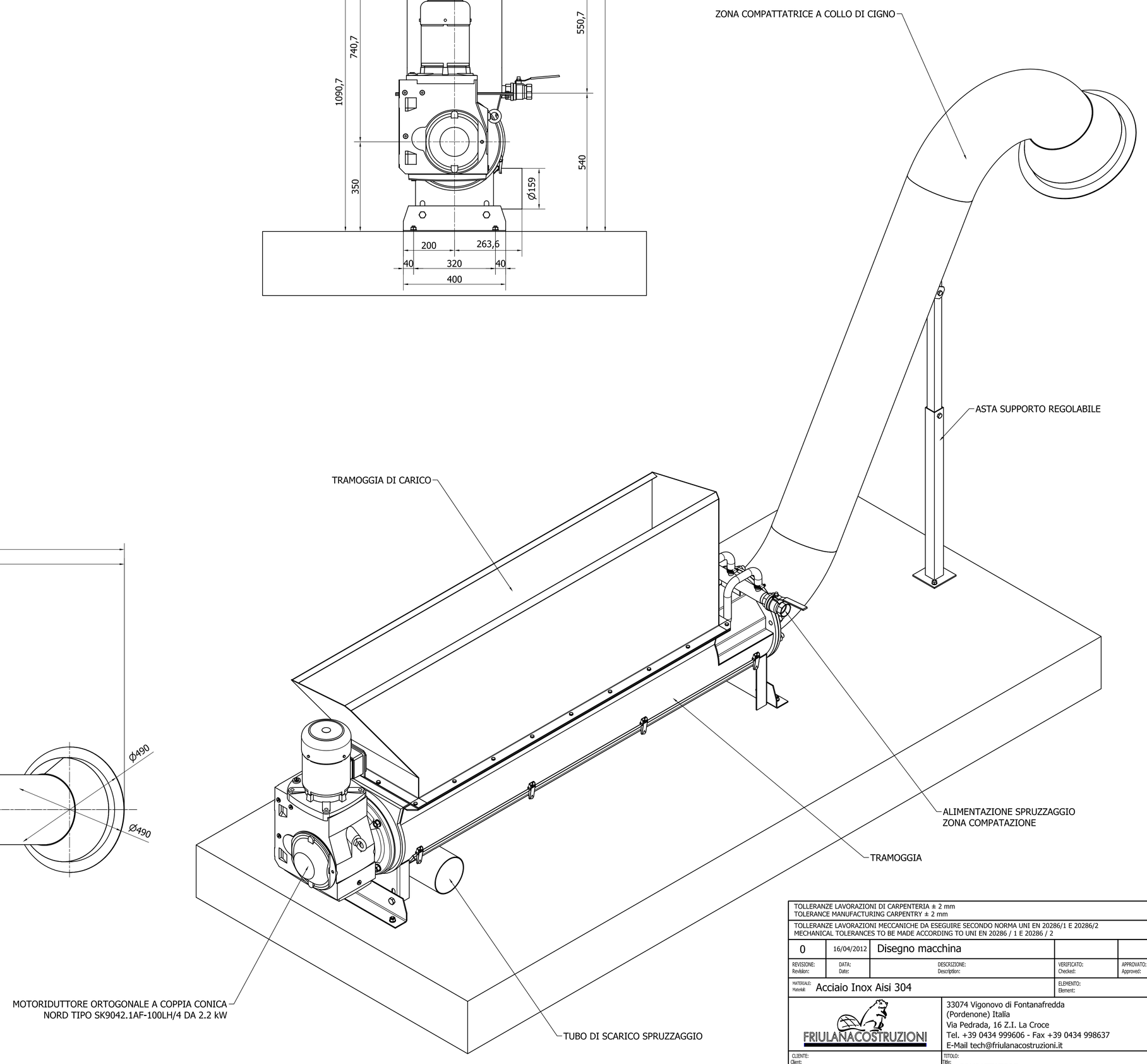

TOLLERANZE LAVORAZIONI DI CARPENTERIA ± 2 mm
TOLERANCE MANUFACTURING CARPENTRY ± 2 mm

TOLLERANZE LAVORAZIONI MECCANICHE DA ESEGUIRE SECONDO NORMA UNI EN 20286/1 E 20286/2
MECHANICAL TOLERANCES TO BE MADE ACCORDING TO UNI EN 20286 / 1 E 20286 / 2

REVISIONE: Revision:	DATA: Date:	DESCRIZIONE: Description:	VERIFICATO: Checked:	APPROVATO: Approved:
0	16/04/2012	Disegno macchina		

MATERIALE: Material: Acciaio Inox Aisi 304

ELEMENTO: Element:

FRIULANACOSTRUZIONI
33074 Vigonovo di Fontanafredda
(Pordenone) Italia
Via Pedrada, 16 Z.I. La Croce
Tel. +39 0434 999606 - Fax +39 0434 998637
E-Mail tech@friulanacostruzioni.it

CLIENTE: Client:

TITOLO: Title: COMPATTATORE

GRUPPO: Group: CP 300

FORMATO: Size: A0

DESTINAZIONE: Destination:

DATA DI CONSEGNA: Delivery Term:

COMMESSA: Job:

TAVOLA: N° 1 DI 1

DISEGNATO: Dwg by: R.M.

PROGETTATO: Pr by: R.M.

MATRICOLA: Item:

CODICE: Code: 2012.CP01.00.0

SCALA: Scale: Varie

PROPIETÀ RISERVATA - QUESTO DISEGNO NON PUO' ESSERE RIPRODOTTO NE COMUNICATO A TERZI SENZA AUTORIZZAZIONE SCRITTA DELLA FRIULANA COSTRUZIONE s.r.l.
Reserved property - This drawing cannot be reproduced or handed a third party whitout written authorization of FRIULANA COSTRUZIONE s.r.l.